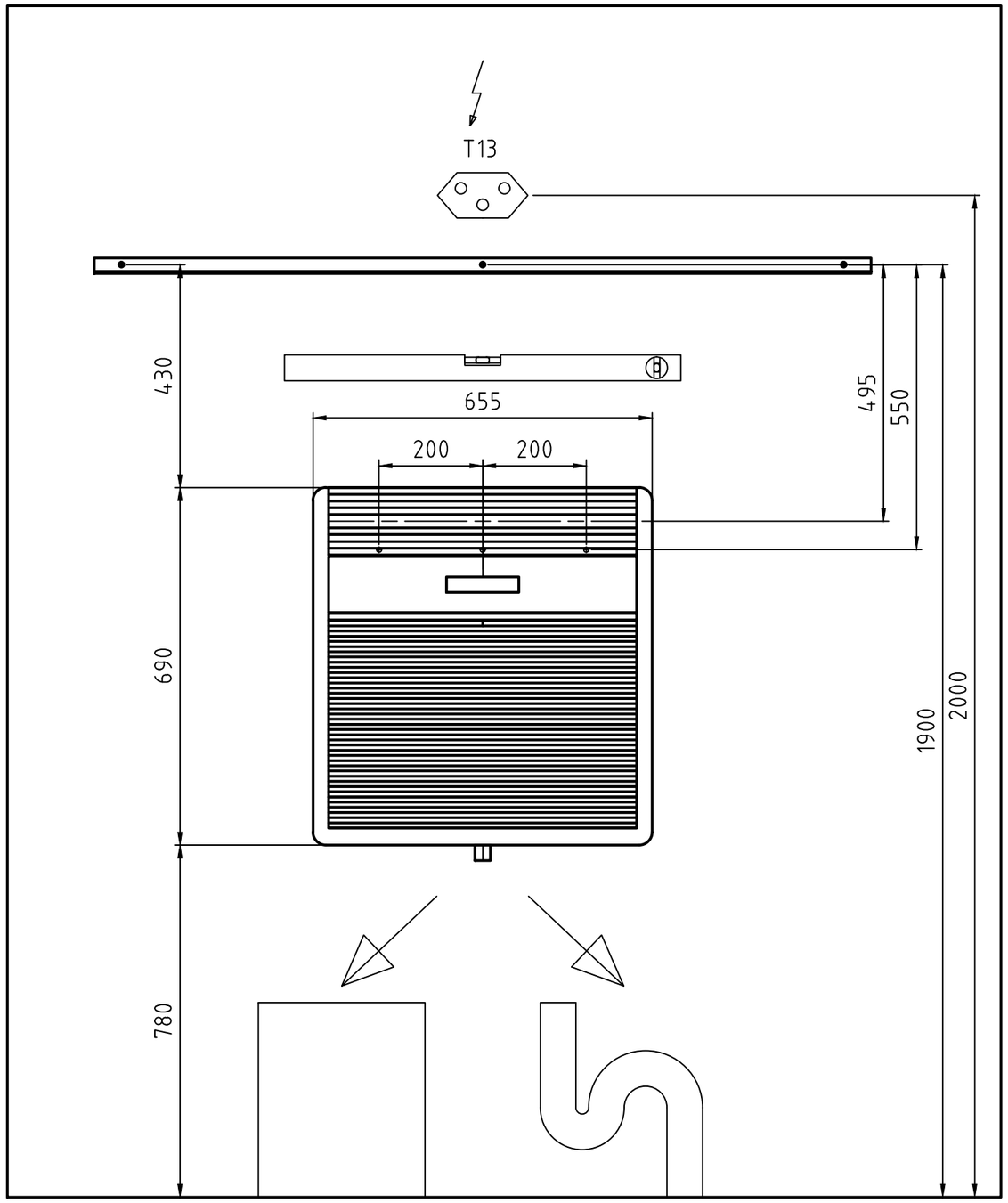

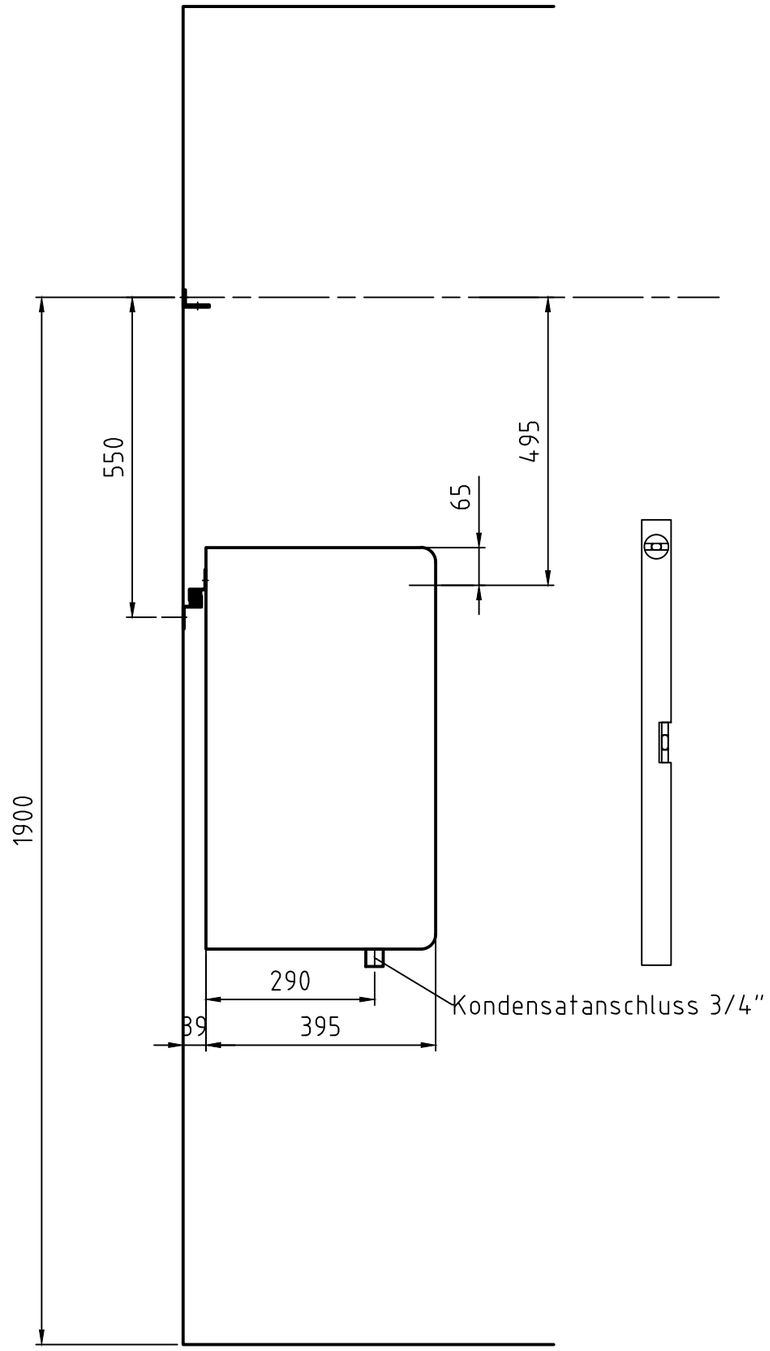

Diese Zeichnung ist geistiges Eigentum von Krüger + Co. AG, 9113 Degersheim und damit urheberrechtlich geschützt. Zuwiderhandlungen verpflichten zu Schadenersatz.

ecofort
www.ecofort.ch

II	I	Secomat 100 Montagezeichnung Wandbefestigung	Massstab 1:10	Ersetzt durch	
				Ersatz für	
				Gezeichnet	SC/27.07.2012
				Geprüft	

Kr¿ger + Co. AG
Winterhaldenstr. 11
9113 Degersheim
T: 071 372 82 82
F: 071 372 82 52
info@krueger.ch

KRÜGER

SECO-00021-02